1 Ob.2.1 Ob.2.2 Płyta przykrywająca - Rzut

1 : 50

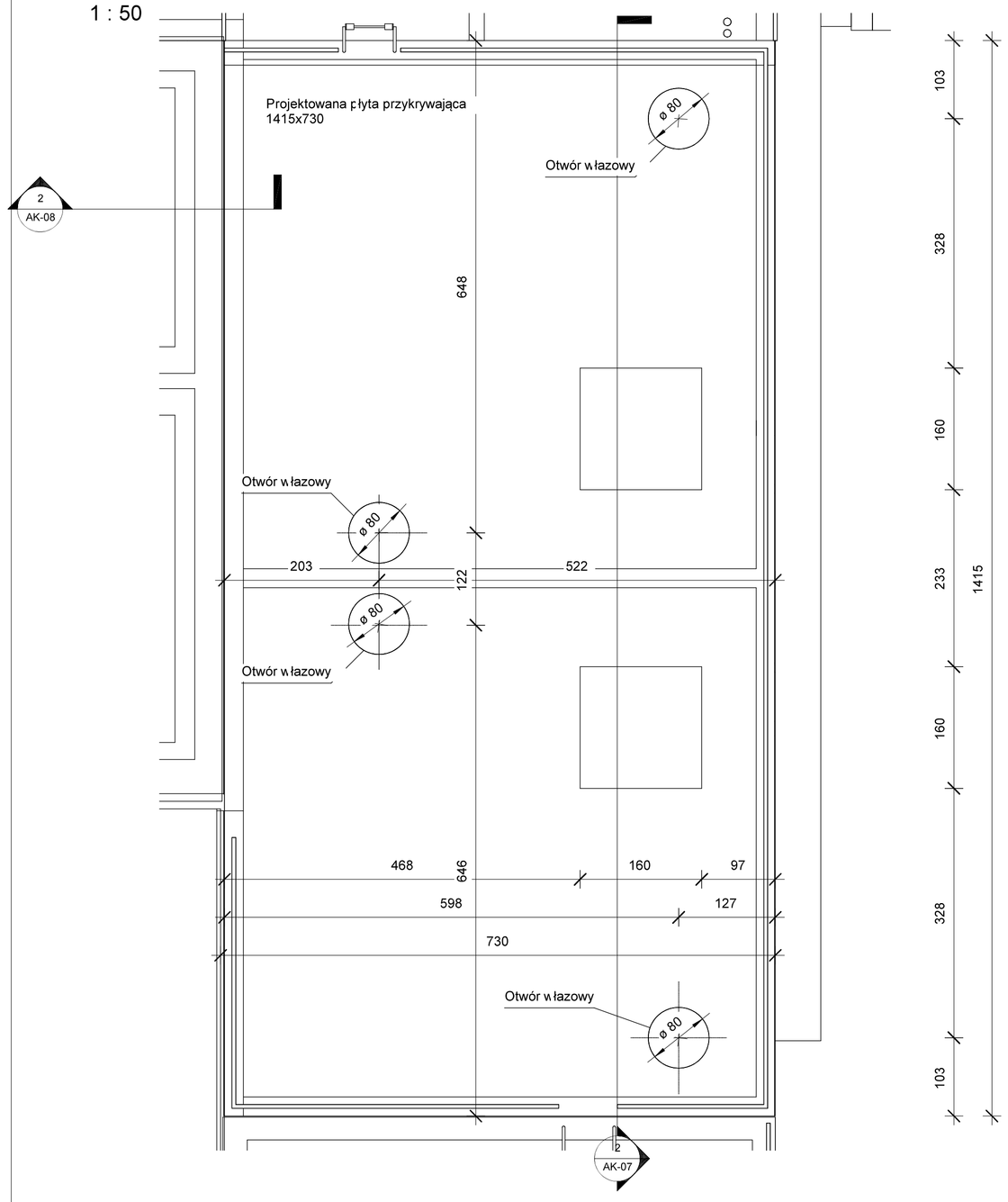

2 Ob.2.1 Ob.2.2 Płyta przykrywająca - Przekrój 1-1

1 : 50

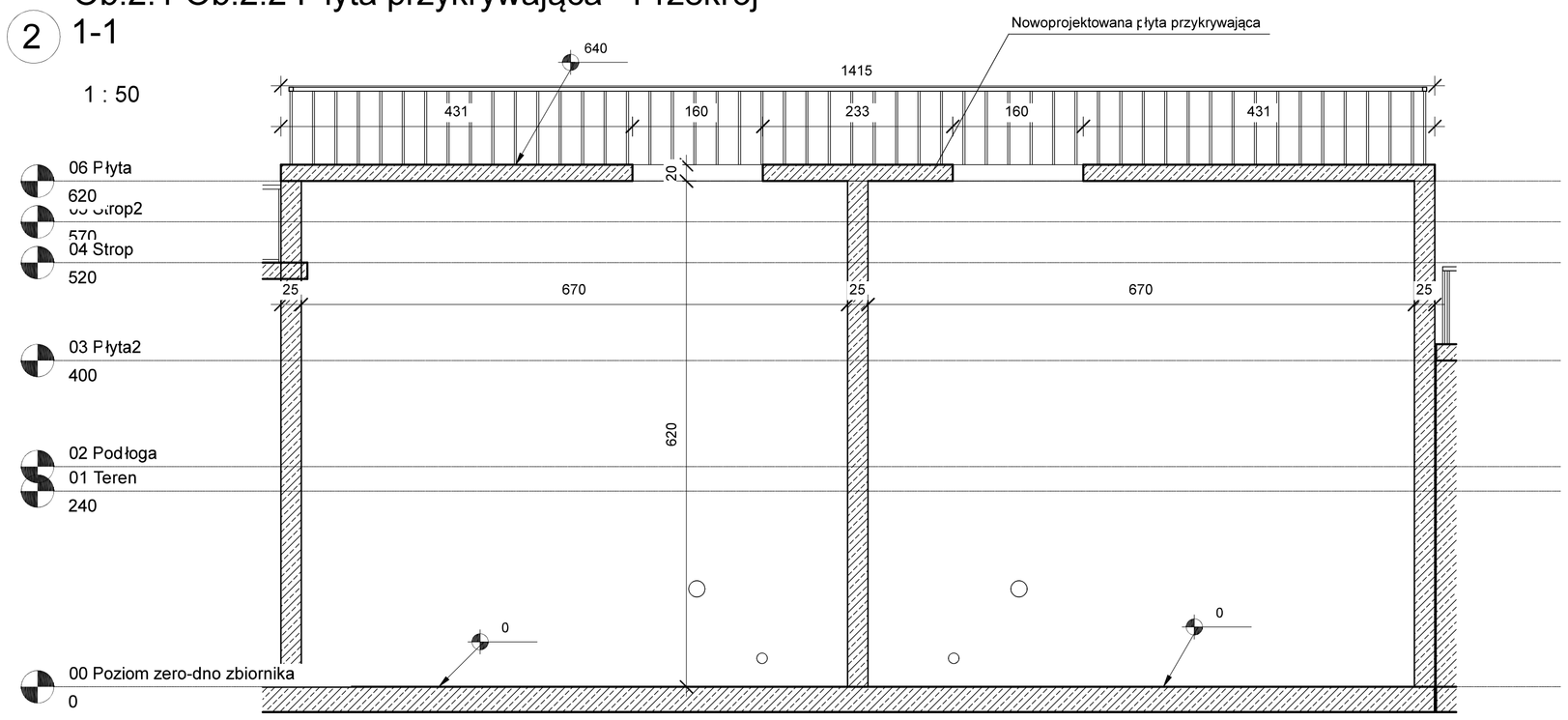

3 Ob.3, Ob.4, Płyta przykrywająca - Rzut

1 : 50

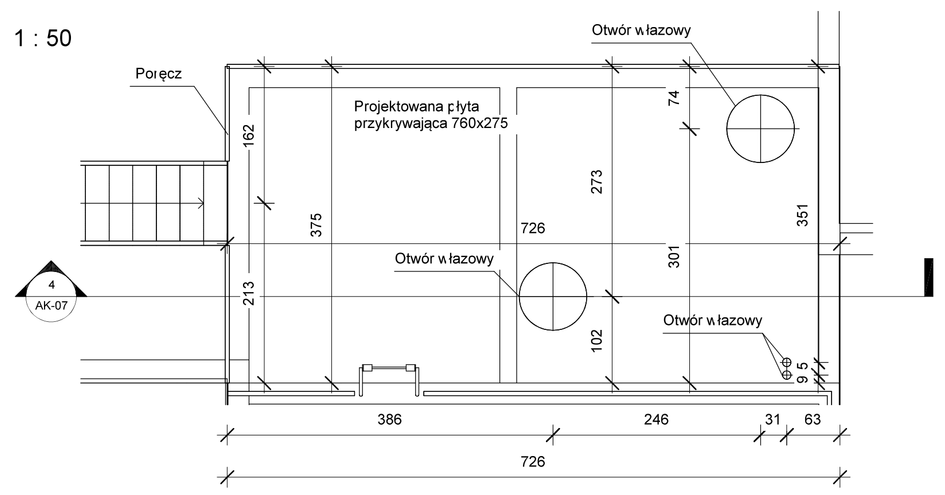

5 Ob.3, Ob.4, Płyta przykrywająca - Przekrój 2-2

1 : 50

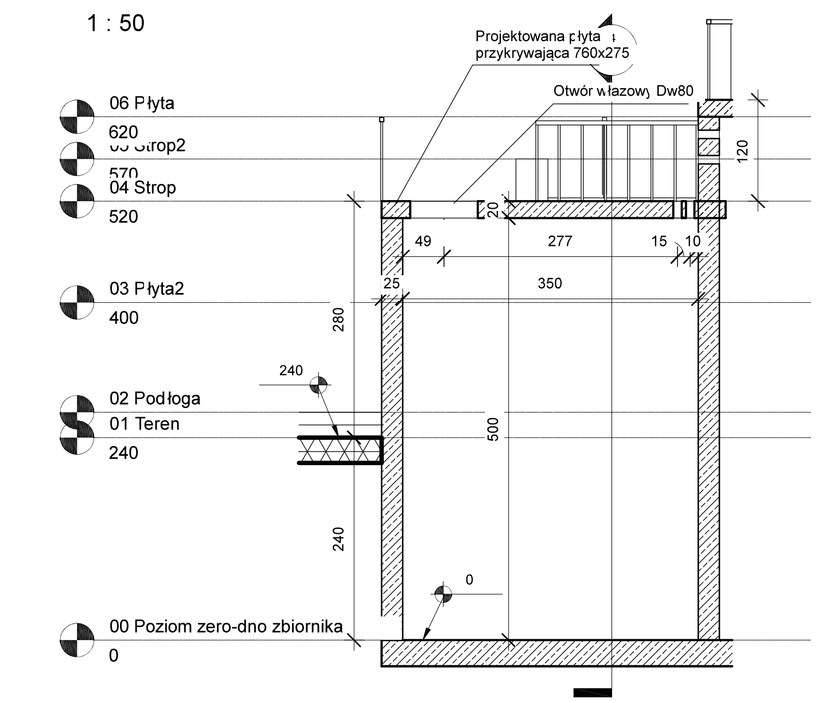

4 Ob.3, Ob.4, Płyta przykrywająca - Przekrój 1-1

1 : 50

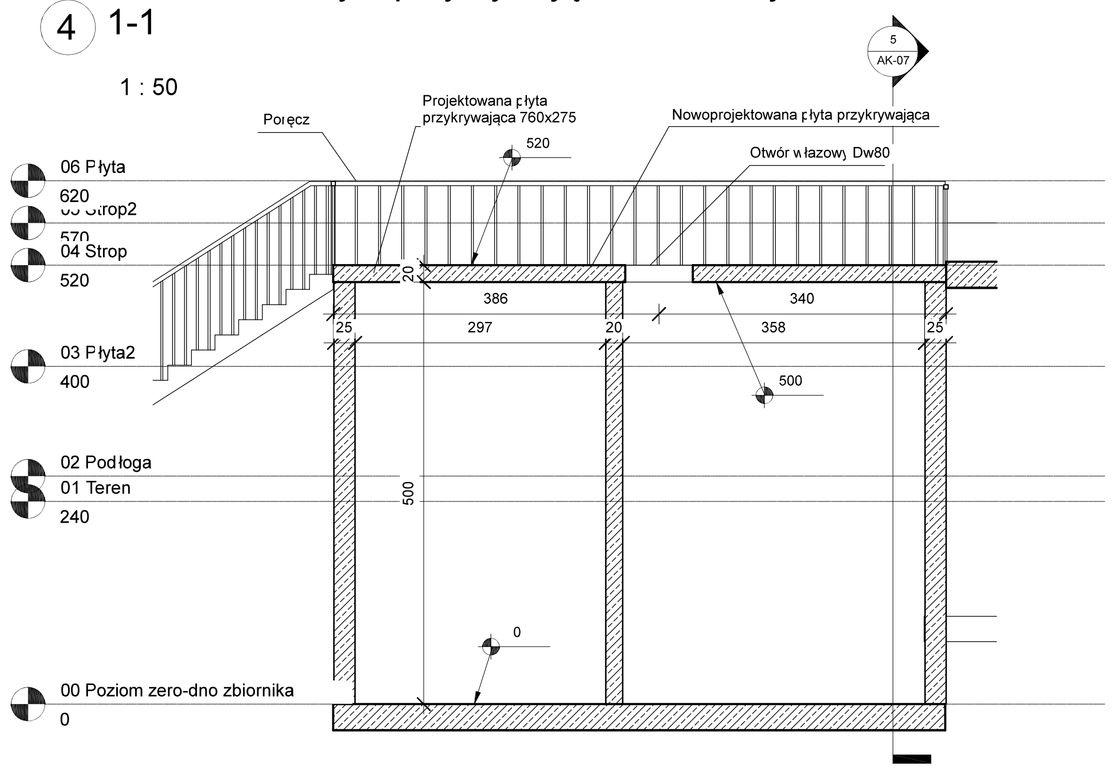

Rzędna +/- 0,00 =

UWAGA: Rysunek opracowano według warunków technologicznych zawartych w opisie technologicznym

Rys. Nr	Opracowanie:	Rewizja	Data
AK-07	**Budowa i przebudowa gminnej oczyszczalni ścieków w Serpelicach**	R00	14.04.2025
	Adres: **Numer działki: 1869/6** Obręb 0030 Serpelice Jednostka ewidencyjna: 141205_2 Sarnaki, gmina Sarnaki, pow. łosiński, woj. mazowieckie	Faza	Skala
	Branża: Architektoniczna	PB	1 : 50

	Imię i Nazwisko	Nr upr. bud. specjalność	Podpis
Projektowa t	mgr inż. Genowefa Wanda Szymańska-Jóźwik	2988/Lb/94 Architektoniczna	
Opracowa t	----------	------	
Opracowa t	----------	------	
Sprawdzi t	mgr inż. arch. Andrzej Flipiuk	nr upr. bud. 52/LOA/09 Architektoniczna	

Rysu: Płyty przykrywające nad Ob.2.1 i Ob.2.2 i nad Ob.3 i Ob.4

BIOORG

BIOORG Sp. z o.o.
ul. Stodolniana 1/U2
98-300 Wieluń